FRAME PICTURE

CONVIVIUM

artwork **Mariano Moroni**

GARANZIA
5 ANNI

MATERIALI:
Collettori orizzontali in acciaio al carbonio verniciato ø 30 mm.
Corpi radianti in acciaio al carbonio verniciato.
Piastra radiante in acciaio al carbonio verniciato.

KIT DI FISSAGGIO:
Supporti, valvolino di sfogo, chiave esagonale, tasselli e viti per fissaggio idonei per impiego su pareti compatte o in laterizio forato, istruzioni di montaggio. Il kit è certificato dal TÜV secondo lo standard VDI 6036 - classe 4 (solo per Frame).

IMBALLO:
Il radiatore viene consegnato in confezione di cartone.
Istruzioni uso e manutenzione a corredo.

VERNICIATURA:
A polveri epossiepoliestere ecologiche (processo certificato DIN 55900-1,-2). Rese termiche certificate presso i laboratori accreditati secondo la norma EN442.

CERTIFICAZIONI

Pressione max: 5 bar

Temperatura massima d'esercizio: 110° C

Funzionamento: acqua calda

Connessioni: n° 2 da 1/2" gas - n° 1 da 1/8" gas

COME ORDINARE I RADIATORI FRAME CONVIVIUM

STRUTTURA DEL CODICE

Modello del Radiatore Standard FRST Plus FRPL	Dimensioni del radiatore	Codice dell'allacciamento	Codice del modello Frame Convivium: G24	Valore costante
AAAA	BBB CC	DDD	EEE	B

ESEMPIO

Modello del Radiatore Esempio: Radiatore Frame Standard	Dimensioni del radiatore Esempio: mm 464x1822	Codice dell'allacciamento Esempio: allaccio V09	Codice del modello Esempio: Frame Convivium G24	Valore costante
FRST	464 18	V09	G24	B

ESEMPIO DI CREAZIONE DEL CODICE ARTICOLO

Nel caso di un radiatore FRAME CONVIVIUM standard 464x1822 mm, con allacciamento V09.
Il codice articolo sarà:
FRST 464 18 V09 G24 B

ACCESSORI

Valvola elegant a squadra manuale bianco R01

Attacco Rame Ø 12/14/15
Codice **5991990310553**

Attacco Multistrato Ø 16 x2
Codice **5991990310552**

Valvola elegant int. 50 a squadra con testa termo-statica dx bianco R01

Attacco Rame Ø 12/14/15
Codice 5991990310543

Attacco Multistrato Ø 16 x2
Codice **5991990310542**

Porta salviette LUCIDO

L. 352 (L= 404 mm)
Codice 5991990300187

L. 464 (L= 516 mm)
Codice 5991990300183

L. 576 (L= 628 mm)
Codice 5991990300184

L. 688 (L= 740 mm)
Codice 5991990300188

V9÷V10

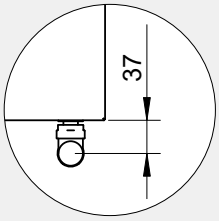

Misure per valvola elegant a squadra manuale

V11

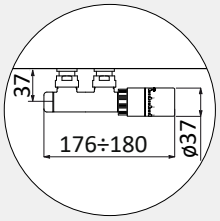

Misure per valvola elegant interasse 50 mm a squadra dx con testa termostatica

V14

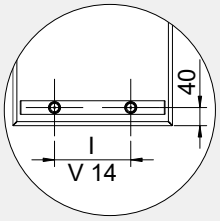

Misure per valvola ad incasso (vedi colonna interasse V14)

CORDIVARI
DESIGN

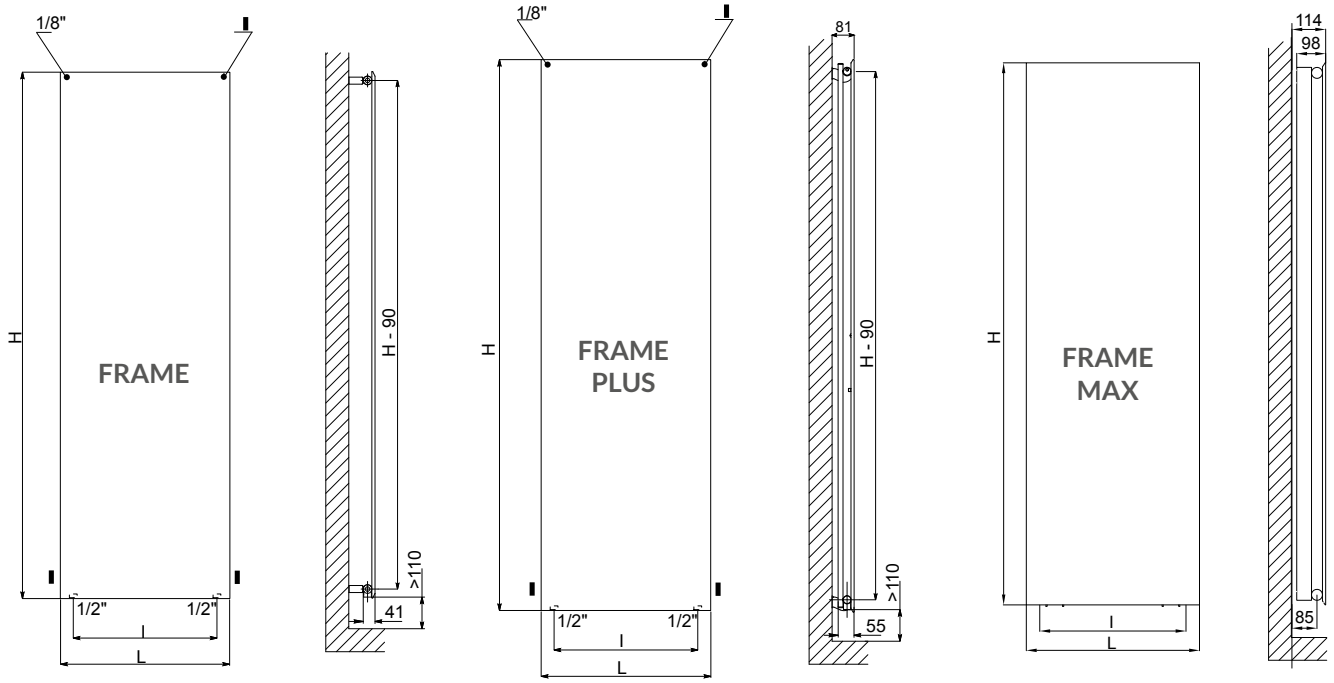

Allacciamenti standard

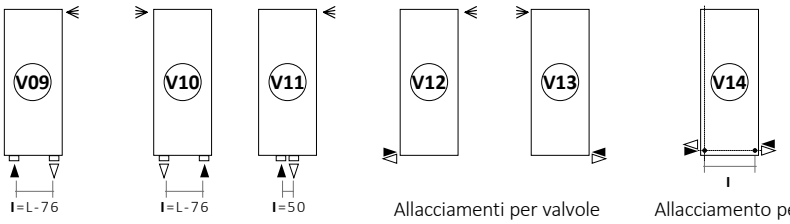

Allacciamenti per valvole monotubo.

Allacciamento per valvole incasso.

Specificare sempre in sede di ordine il tipo di allacciamento (V09 - V10 - V11 - V12 - V13 - V14).

Legenda connessioni =

► entrata ▷ uscita ⋞ sfogo

I interasse L larghezza ▭ manicotto

FRAME PICTURE CONVIVIUM

DDD: sostituire con il tipo di allacciamento.

Codice	Altezza	Larghezza	Interasse (V09- V10)	Interasse (V14)	Peso a vuoto	Superficie	Contenuto d'acqua	Potenza termica Watt		Esponente n
	H [mm]	L [mm]	I [mm]	I [mm]	[Kg]	[m²]	[lt]	**Δt = 50°C**	Δt = 30°C	
FRST 464 18 DDD G24 B	**1822**	464	388	280	16,6	1,74	5,8	880	457	1,2840
FRST 576 18 DDD G24 B		576	500	392	20,9	2,15	7,2	1100	571	1,2840
FRST 464 20 DDD G24 B	**2022**	464	388	280	18,4	1,93	6,4	978	508	1,2826
FRST 576 20 DDD G24 B		576	500	392	23	2,38	8	1222	635	1,2826

FRAME PICTURE PLUS CONVIVIUM

DDD: sostituire con il tipo di allacciamento.

Codice	Altezza	Larghezza	Interasse (V09- V10)	Interasse (V14)	Peso a vuoto	Superficie	Contenuto d'acqua	Potenza termica Watt		Esponente n
	H [mm]	L [mm]	I [mm]	I [mm]	[Kg]	[m²]	[lt]	**Δt = 50°C**	Δt = 30°C	
FRPL 464 18 DDD G24 B	**1822**	464	388	280	35,7	3,24	11,2	1455	745	1,3105
FRPL 576 18 DDD G24 B		576	500	392	45,1	4,10	13,7	1819	931	1,3105
FRPL 464 20 DDD G24 B	**2022**	464	388	280	39,5	3,59	12,3	1568	803	1,3093
FRPL 576 20 DDD G24 B		576	500	392	49,9	4,54	15,0	1960	1004	1,3093

FRAME PICTURE MAX CONVIVIUM

DDD: sostituire con il tipo di allacciamento.

Codice	Altezza	Larghezza	Interasse (V09- V10)	Interasse (V14)	Peso a vuoto	Superficie	Contenuto d'acqua	Potenza termica Watt		Esponente n
	H [mm]	L [mm]	I [mm]	I [mm]	[Kg]	[m²]	[lt]	**Δt = 50°C**	Δt = 30°C	
FRMX 464 18 DDD G24 B	**1822**	464	394	280	52,4	5,288	16,7	1788	902	1,33810
FRMX 576 18 DDD G24 B		576	506	392	65,4	6,61	20,8	2234	1128	1,33810
FRMX 464 20 DDD G24 B	**2022**	464	394	280	59,5	5,864	18,3	1955	998	1,31670
FRMX 576 20 DDD G24 B		576	506	392	74,2	7,33	22,8	2443	1247	1,31670

Specificare sempre in sede di ordine il tipo di Artwork desiderato.

Per Δt diversi da 50 utilizzare la seguente formula: resa ricercata = resa termica a Δt 50 x (Δt desiderato/50)^n

CORDIVARI DESIGN

FRAME PICTURE

CONVIVIUM

Applicabili sui modelli: • **FRAME** • **FRAME PLUS** • **FRAME MAX**

FRAME **CONVIVIUM**
G24

1822x464

1822x576

2022x464

2022x576

FRAME **CONVIVIUM TRITTICO**
G25

FRAME PICTURE

CONVIVIUM TRITTICO

Applicabili sui modelli: • **FRAME** • **FRAME PLUS** • **FRAME MAX**

FRAME **CONVIVIUM TRITTICO**
G25

Il radiatore **CONVIVIUM TRITTICO** è composto da n° 3 pezzi.

A **B** **C** **D**

A1 **A2** **A3** **B1** **B2** **B3** **C1** **C2** **C3** **D1** **D2** **D3**

FRAME PICTURE CONVIVIUM TRITTICO

DDD: sostituire con il tipo di allacciamento.

Codice	Altezza	Larghezza	Interasse (V09- V10)	Interasse (V14)	Peso a vuoto	Superficie	Contenuto d'acqua	Potenza termica Watt		Esponente n
	H [mm]	L [mm]	I [mm]	I [mm]	[Kg]	[m²]	[lt]	**Δt = 50°C**	Δt = 30°C	
FRST 464 18 DDD G25 B	**1822**	464	388	280	16,6	1,74	5,8	880	457	1,2840
FRST 576 18 DDD G25 B		576	500	392	20,9	2,15	7,2	1100	571	1,2840
FRST 464 20 DDD G25 B	**2022**	464	388	280	18,4	1,93	6,4	978	508	1,2826
FRST 576 20 DDD G25 B		576	500	392	23	2,38	8	1222	635	1,2826

(*) Le informazioni tecniche indicate si riferiscono ad un solo pezzo del trittico.

FRAME PICTURE PLUS CONVIVIUM TRITTICO

DDD: sostituire con il tipo di allacciamento.

Codice	Altezza	Larghezza	Interasse (V09- V10)	Interasse (V14)	Peso a vuoto	Superficie	Contenuto d'acqua	Potenza termica Watt		Esponente n
	H [mm]	L [mm]	I [mm]	I [mm]	[Kg]	[m²]	[lt]	**Δt = 50°C**	Δt = 30°C	
FRPL 464 18 DDD G25 B	**1822**	464	388	280	35,7	3,24	11,2	1455	745	1,3105
FRPL 576 18 DDD G25 B		576	500	392	45,1	4,10	13,7	1819	931	1,3105
FRPL 464 20 DDD G25 B	**2022**	464	388	280	39,5	3,59	12,3	1568	803	1,3093
FRPL 576 20 DDD G25 B		576	500	392	49,9	4,54	15,0	1960	1004	1,3093

(*) Le informazioni tecniche indicate si riferiscono ad un solo pezzo del trittico.

FRAME PICTURE MAX CONVIVIUM TRITTICO

DDD: sostituire con il tipo di allacciamento.

Codice	Altezza	Larghezza	Interasse (V09- V10)	Interasse (V14)	Peso a vuoto	Superficie	Contenuto d'acqua	Potenza termica Watt		Esponente n
	H [mm]	L [mm]	I [mm]	I [mm]	[Kg]	[m²]	[lt]	**Δt = 50°C**	Δt = 30°C	
FRMX 464 18 DDD G25 B	**1822**	464	374	280	52,4	5,288	16,7	1788	902	1,33810
FRMX 576 18 DDD G25 B		576	506	392	65,4	6,61	20,8	2234	1128	1,33810
FRMX 464 20 DDD G25 B	**2022**	464	374	280	59,5	5,864	18,3	1955	998	1,31670
FRMX 576 20 DDD G25 B		576	506	392	74,2	7,33	22,8	2443	1247	1,31670

(*) Le informazioni tecniche indicate si riferiscono ad un solo pezzo del trittico.

Per Δt diversi da 50 utilizzare la seguente formula: resa ricercata = resa termica a Δt 50 x (Δt desiderato/50)^n

CORDIVARI DESIGN